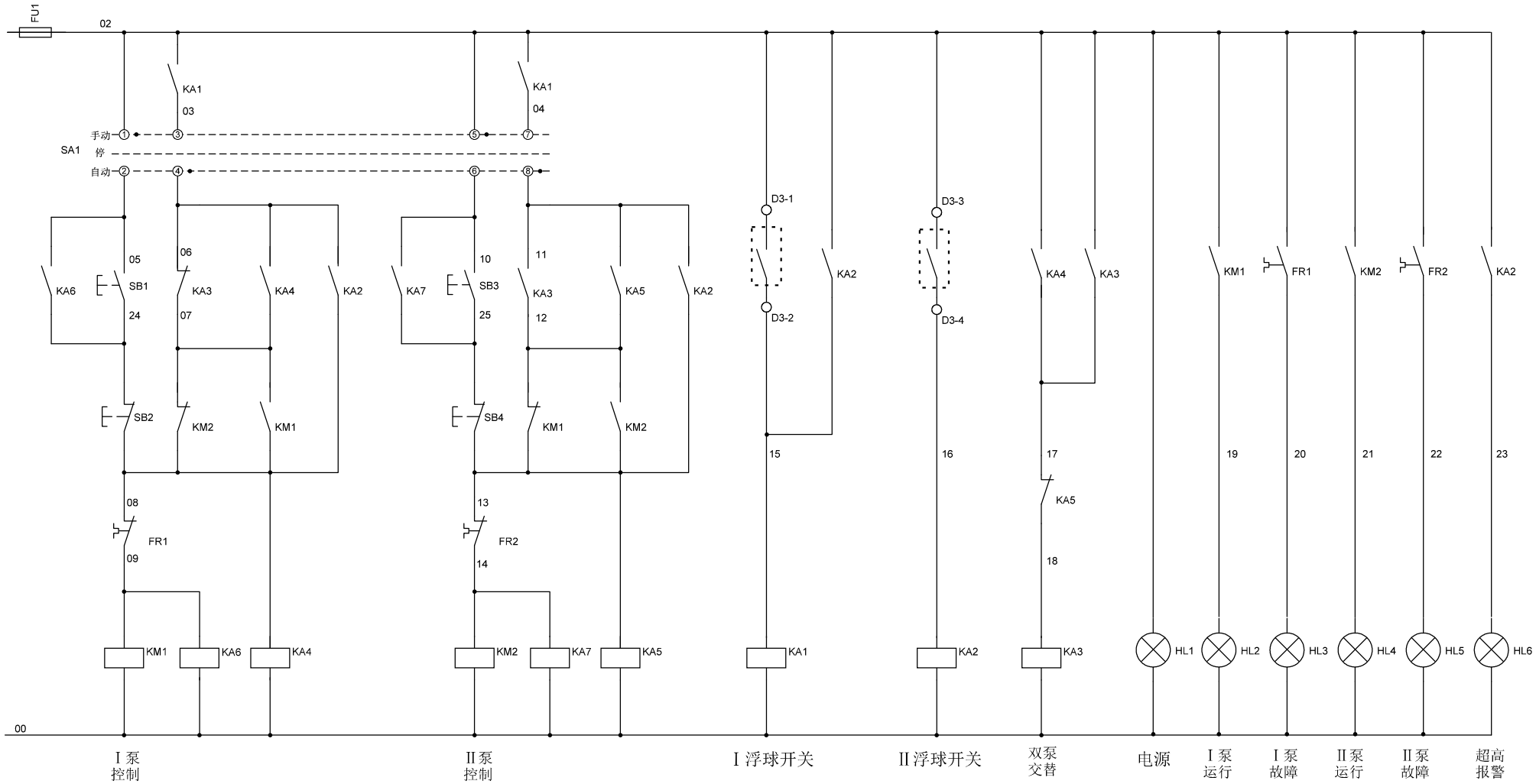

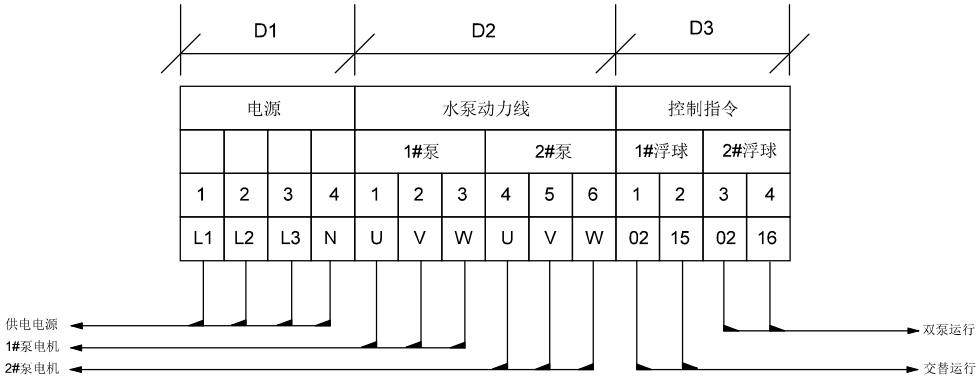

电源				水泵动力线						控制指令			
				1#泵			2#泵			1#浮球		2#浮球	
1	2	3	4	1	2	3	4	5	6	1	2	3	4
L1	L2	L3	N	U	V	W	U	V	W	02	15	02	16

Company: AIRMTO 台州安统工业科技有限公司	Title: 水泵一用一备控制箱	Number
		Type
	Created by	Date
Department	Approved by	Scale / Page 1